SÉRIE STORM
STORM 14

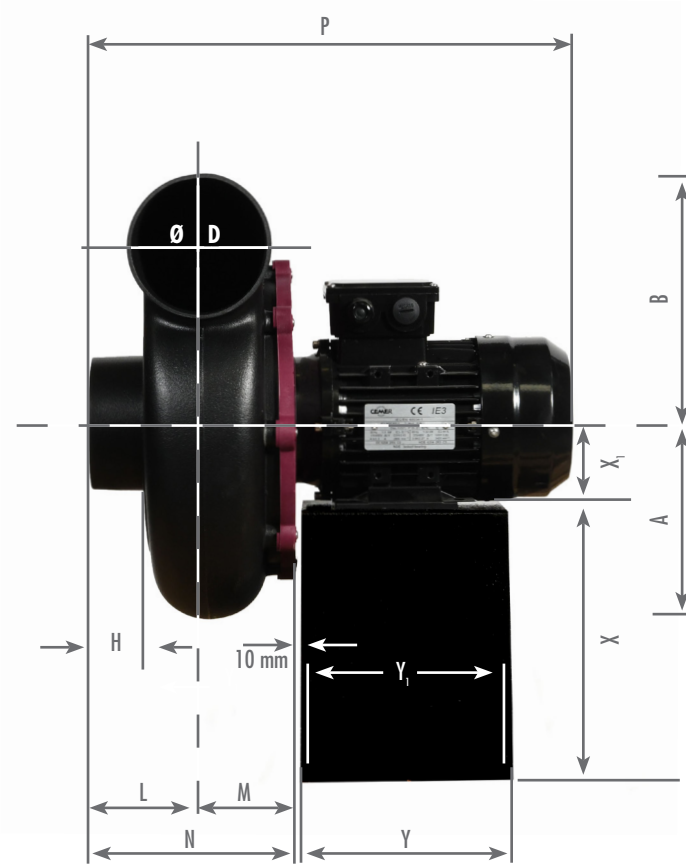

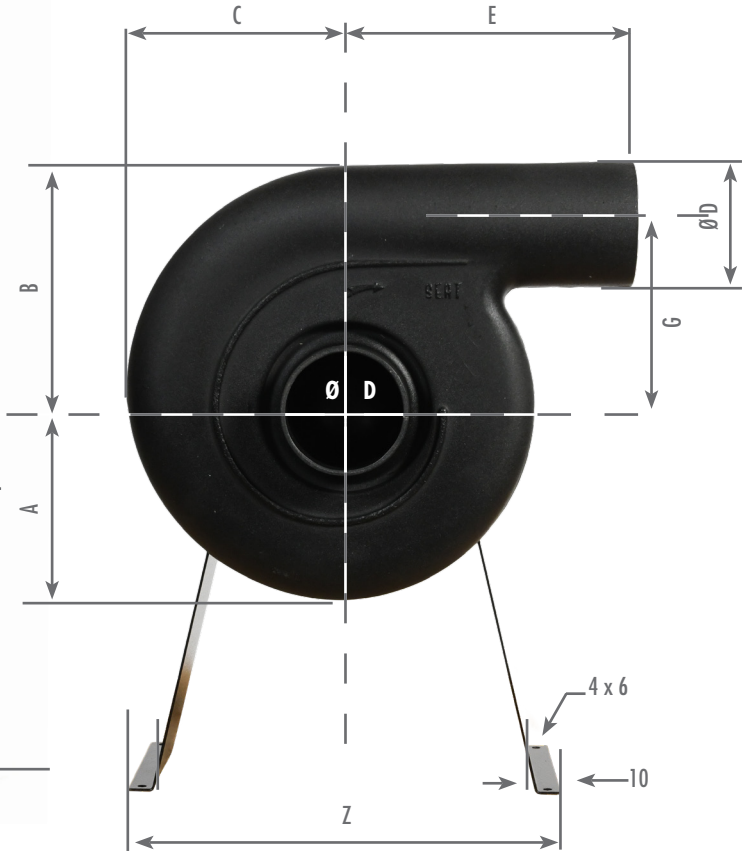

UNIQUEMENT POSITION LG

Disponible en Ex

Dimensions (mm) - Chaise métal non fournie (voir accessoires) Les hauteurs d'axe moteur peuvent changer selon le type de moteur utilisé															
A	B	C	ØD	E	G	H	L	M	N	P	Y	Y_1	Z	X	X_1
188	232	227	125	218	170	55	110	83	193	433	180	160	340	240	80

Rotation Gauche LG (sens anti-horaire)

LG 180 LG 225 LG 270 LG 315 LG 0 LG 45 LG 90 LG 135

NIVEAUX SONORES

dB Acoustique					Fréquence Octave (Hz)							
Vitesse (T/min)	Qv (m^3/h)	Sp (Pa)	LwA dB(A)	LpA* dB(A)	63	125	250	500	1000	2000	4000	8000
1725	468	418	79	59	93	84	83	76	73	66	68	56
2870	780	1155	90	70	104	95	94	87	84	77	79	67

* Pression acoustique Lp à 3 mètres - Données acoustiques en sortie disponibles sur demande.

SÉRIE STORM - **STORM 14**

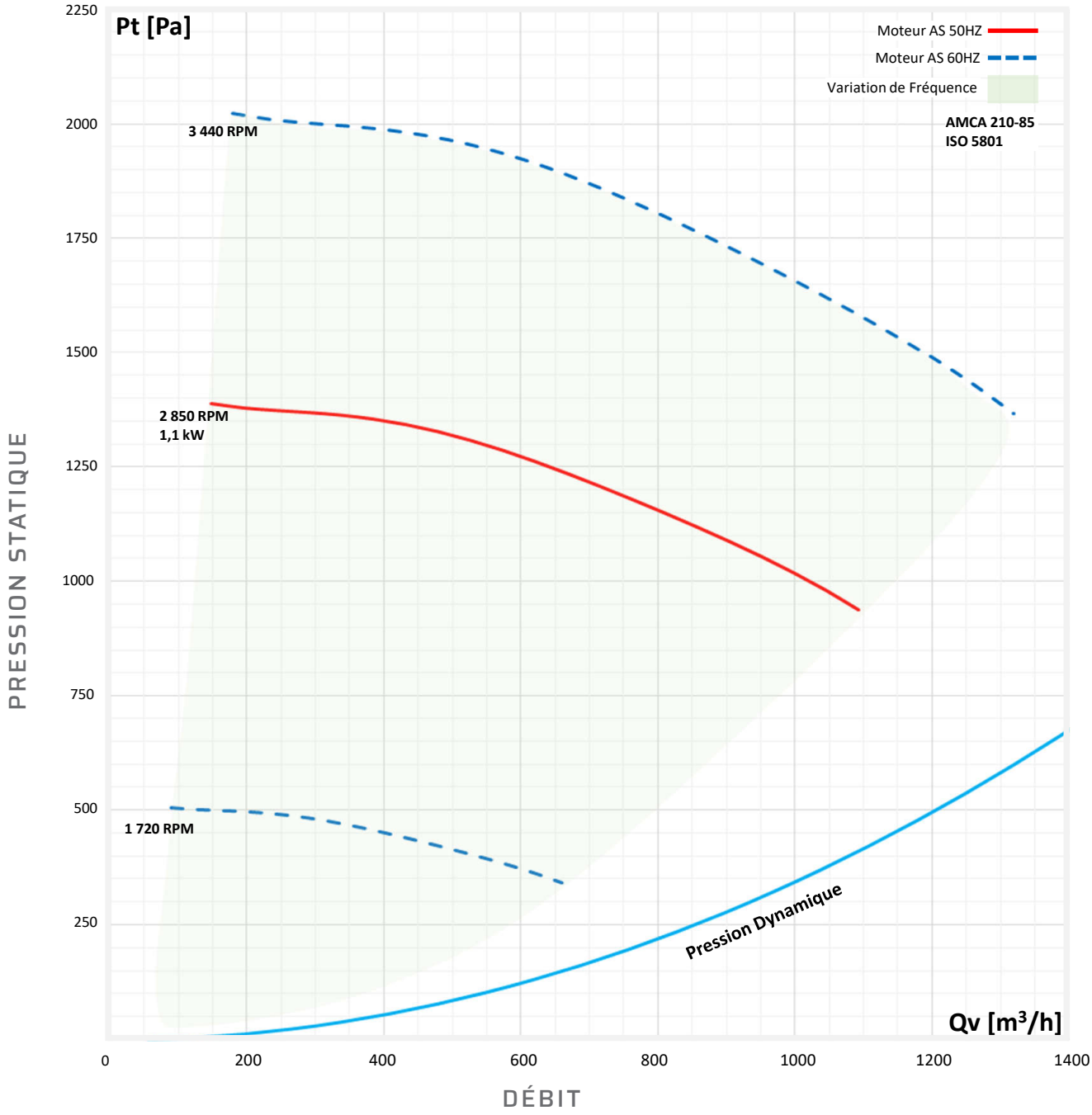

CARACTÉRISTIQUES ÉLECTRIQUES

Moteur	Puissance (kW)	Moteurs RPMs (RPM)	Voltage (V)	Intensité (A)	Poids (kg)	Référence
IP55 Asynchrone Monophasé	1,1	2870	230	6,52	13,73	61143010
IP55 Asynchrone Triphasé	1,1	2870	230/400	4,02/2,31	13,3	61143000
IP55 Asynchrone Triphasé ATEX	1,1	2870	230/400	4,5/2,6	13,2	61143003

Sonde PTC obligatoire pour moteur ATEX avec variateur