SÉRIE STORM
STORM 12

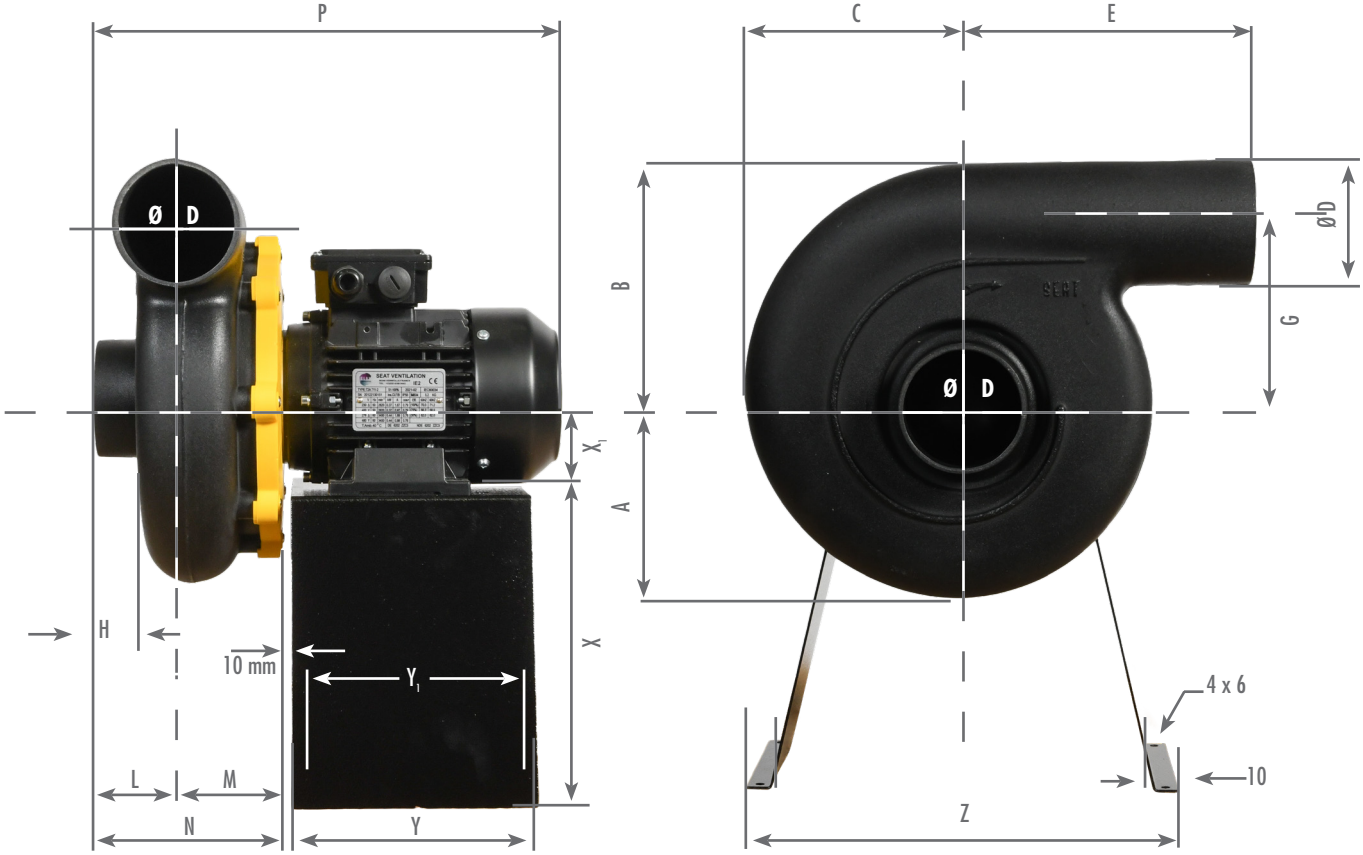

UNIQUEMENT POSITION LG

Disponible en Ex

Dimensions (mm) - Chaise métal non fournie (voir accessoires) Les hauteurs d'axe moteur peuvent changer selon le type de moteur utilisé															
A	B	C	ØD	E	G	H	L	M	N	P	Y	Y_1	Z	X	X_1
145	175	163	90	212	130	45	80	72	152	350	180	160	340	240	71

Rotation Gauche LG (sens anti-horaire)

LG 180 LG 225 LG 270 LG 315 LG 0 LG 45 LG 90 LG 135

NIVEAUX SONORES

dB Acoustique					Fréquence Octave (Hz)							
Vitesse (T/min)	Qv (m^3/h)	Sp (Pa)	LwA dB(A)	LpA* dB(A)	63	125	250	500	1000	2000	4000	8000
1450	175	167	71	51	86	80	69	69	68	57	50	43
2870	346	652	86	65	101	95	84	83	83	72	65	58

* Pression acoustique Lp à 3 mètres - Données acoustiques en sortie disponibles sur demande.

SÉRIE STORM - **STORM 12**

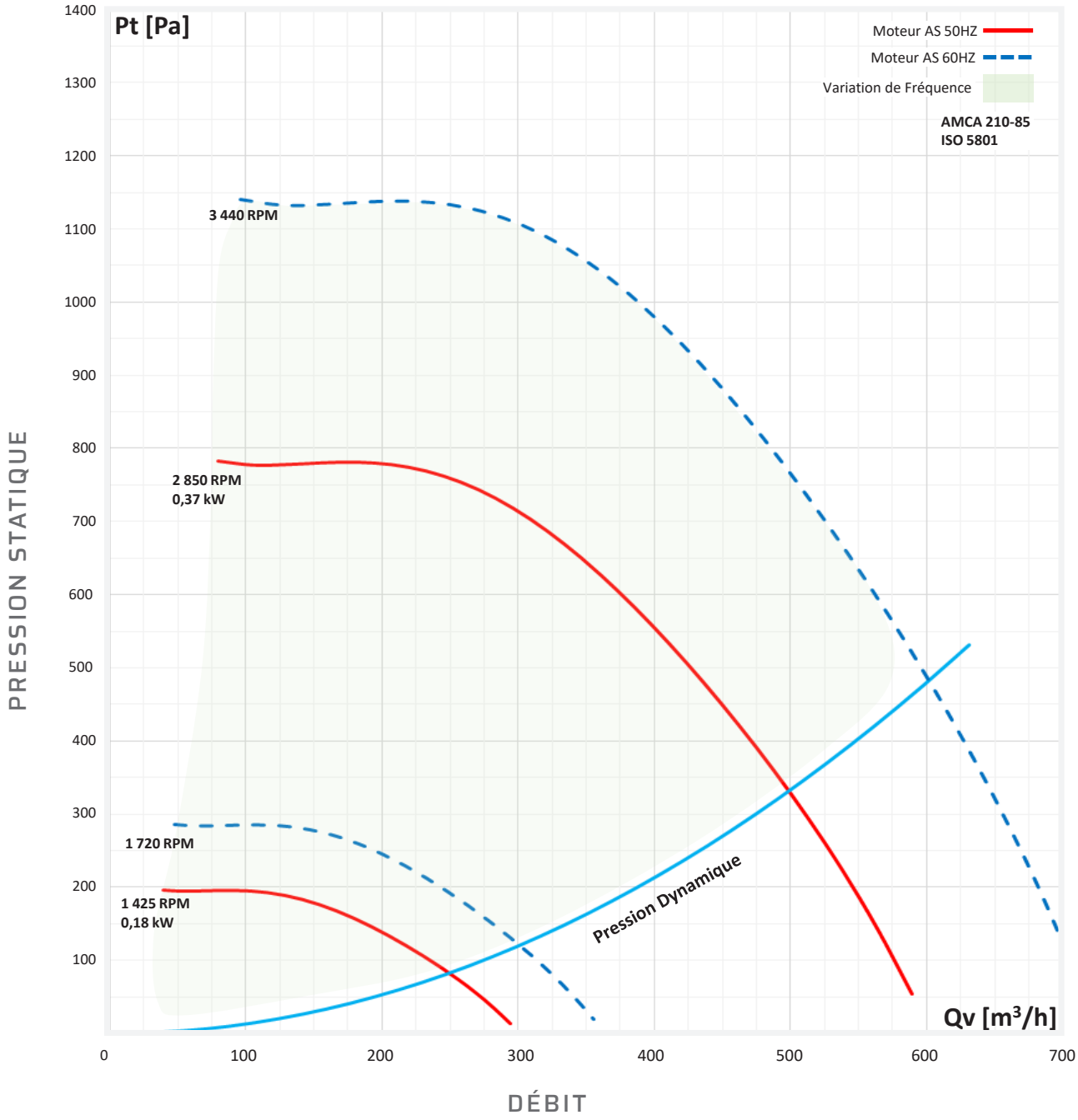

CARACTÉRISTIQUES ÉLECTRIQUES

Moteur	Puissance (kW)	Moteurs RPMs (RPM)	Voltage (V)	Intensité (A)	Poids (kg)	Référence
IP55 Asynchrone Monophasé	0,18	1450	230	1,4	7,84	61122010
	0,37	2870	230	2,52	7,54	61123010
IP55 Asynchrone Triphasé	0,18	1450	230/400	1,09/0,63	7,5	61122000
	0,37	2870	230/400	1,64/0,94	7,54	61123000
IP55 Asynchrone Triphasé ATEX	0,18	1450	230/400	1,13/0,65	12	61122003
	0,37	2870	230/400	2,1/1,2	9,75	61123003

Sonde PTC obligatoire pour moteur ATEX avec variateur