SÉRIE SEAT
SEAT 50

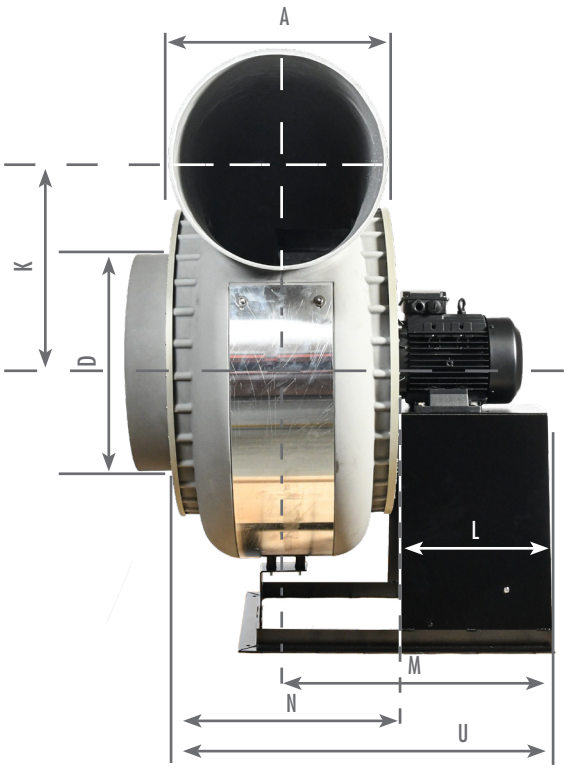

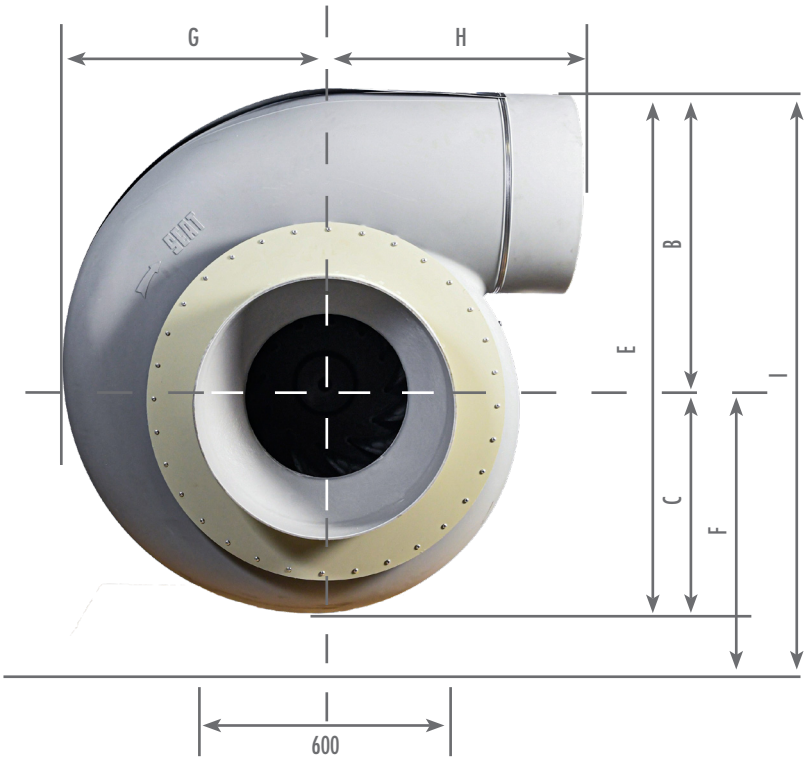

UNIQUEMENT POSITION LG

Le ventilateur inclut :
- Pare-éclat en aluminium
- Chaise métal

Disponible en Ex

Dimensions (mm) - Chaise métal non fournie (voir accessoires)															
A	D	B	C	E	F	G	H	I	I LG90	K+F	K	L	M	N	U
500	600	765	550	1315	740	660	610	1350	1505	1255	515	400	715	620	1020

Rotation Gauche LG (sens anti-horaire)

LG 180 LG 225 LG 270 LG 315 LG 0 LG 45 LG 90 LG 135

NIVEAUX SONORES

dB Acoustique					Fréquence Octave (Hz)							
Vitesse (T/min)	Qv (m^3/h)	Sp (Pa)	LwA dB(A)	LpA* dB(A)	63	125	250	500	1000	2000	4000	8000
930	3165	723	79	58	95	87	82	73	71	65	58	53
	5100	533	78	58	93	83	80	74	74	64	57	52
1450	4935	1757	88	68	105	96	92	83	81	75	68	63
	7950	1300	88	67	103	93	90	83	84	74	67	62

* Pression acoustique Lp à 3 mètres - Données acoustiques en sortie disponibles sur demande.

SÉRIE SEAT - **SEAT 50**

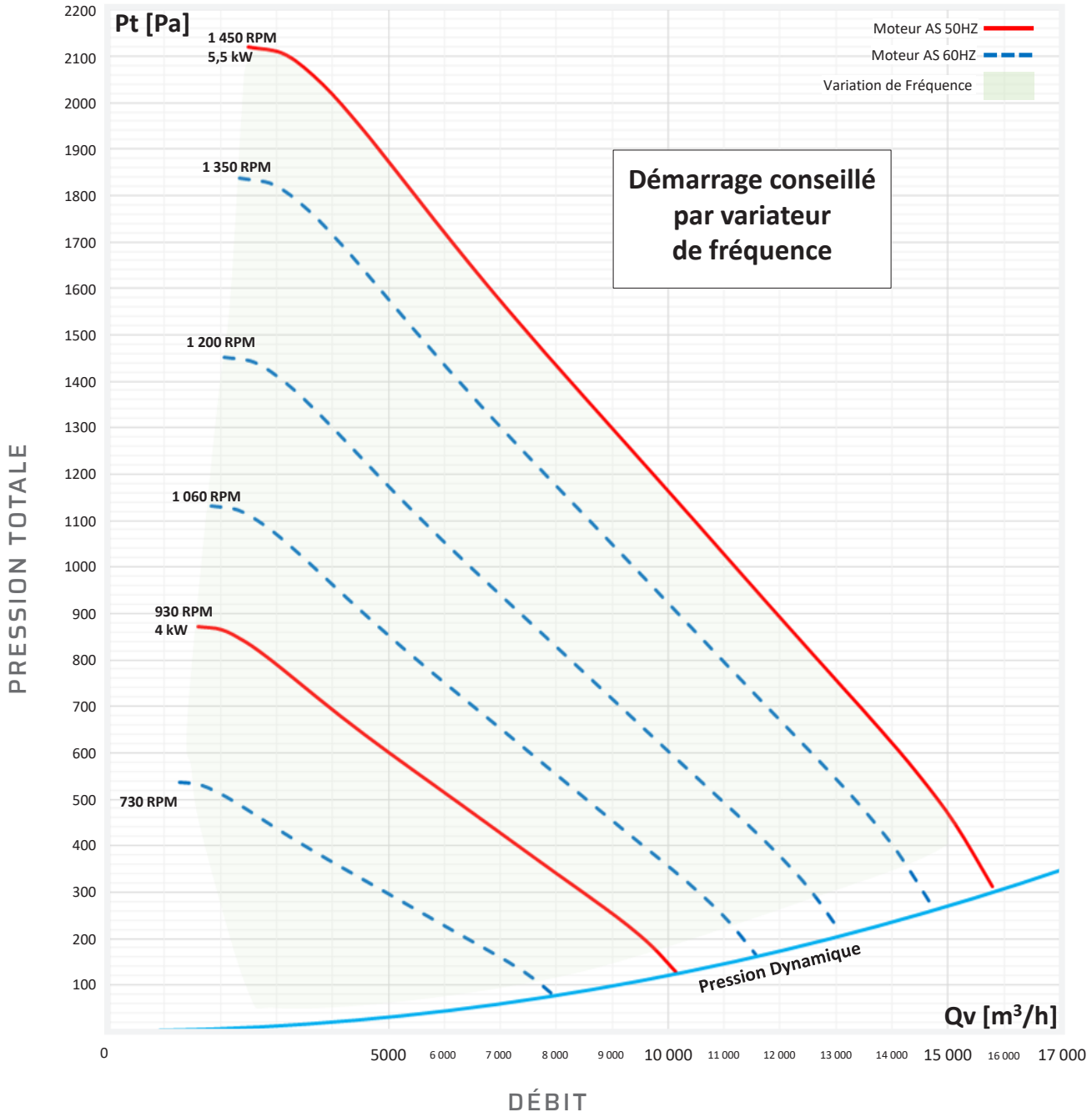

CARACTÉRISTIQUES ÉLECTRIQUES

Moteur	Puissance (kW)	Moteurs RPMs (RPM)	Voltage (V)	Intensité (A)	Poids (kg)	Référence
IP55 Asynchrone Triphasé	4	930	400/690	9,5/5,5	138,2	51501000
	5,5	1450	400/690	10,5/6,9	133,8	51502000
IP55 Asynchrone Triphasé ATEX	5,5	1450	400/690	10,5/6,9	133,8	51502003

Sonde PTC obligatoire pour moteur ATEX avec variateur